Zubehör:

Pos. 1 Tragarme der Anhängekupplung 1 St.	Pos. 5 Halter links 1 St.	Pos. 10 Mutter 8 B 2 St. M12	Pos. 15 Unterlegscheibe 2 St. ø 8,4 mm
	Pos. 6 Halter rechts 1 St.	Pos. 11 Mutter 8 B 2 St. M10	Pos. 16 Federring 2 St. ø 12,2 mm
Pos. 2 Kupplungskugel 1 St.	Pos. 7 Schraube 8.8 B 2 St. M12x70mm	Pos. 12 Mutter 8 B 1 St. M8	Pos. 17 Federring 8 St. ø 10,2 mm
Pos. 3 Steckdosenhalteplatte 1 St.	Pos. 8 Schraube 8.8 B 8 St. M10x40mm	Pos. 13 Unterlegscheibe 2 St. ø 13 mm	Pos. 18 Feder 1 St.
Pos. 4 Die verbundenen Muttern 2 St.	Pos. 9 Schraube 8.8 B 1 St. M8x30mm	Pos. 14 Unterlegscheibe 8 St. ø 10,5 mm	Pos. 19 Kugelschutz 1 St.

PPUH AUTO-HAK Sp.J.

Produkcja Zaczepów Kulowych
Henryk & Zbigniew Nejman
76-200 SŁUPSK ul. Słoneczna 16K
tel/fax (059) 8-414-414; 8-414-413
E-mail: office@autohak.com.pl
www.autohak.com.pl

Anhängekupplung

Klasse: **A50-X**

Katalog nr **K22**

Technische Daten:
D – Wert : **6,7 kN**
Max. Masse Anhänger: **1200 kg**
Max. Stützlast: **50 kg**

zugelassen zur Montage an folgenden Fahrzeugtypen:

VOLKSWAGEN POLO CLASSIC, 4 Türer, ab Bj. 1996 bis 2000,
VOLKSWAGEN POLO VARIANT, KOMBI, ab Bj. 1997 bis 2000,
SEAT CORDOBA, 2/4 Türer, CLX, GLX, GTI, SX, Coupe, ab Bj. 02.1996 bis 08.1999,
SEAT CORDOBA, 4 Türer, ab Bj. 09.1999 bis 12.2002

Homologationsnummer gemäß der Richtlinien der EKG/ONZ 55.01 Vorschrift: E20-55R-01 0838

EINLEITUNG

Die Anhängekupplung erfüllt die Vorschriften der Verkehrssicherheit. Sie beeinflusst die Fahrsicherheit und daher ist ausschließlich nur vom Fachpersonal zu montieren. Es dürfen keinesfalls Konstruktionsänderungen vorgenommen werden. Sonst erlischt die Verwendungszulassung.

Falls es eine Isolationsschicht oder Fahrzeugunterbodenschutz gibt, wo die Anhängerkupplung befestigt wird, so sind diese zu entfernen. Andere Karosseriestellen und gebohrte Löcher sind mit der Antikorrosionsfarbe anzustreichen.

Für die Belastungswerte gelten die vom Fahrzeughersteller angegebenen Daten bzw. max. Masse der Anhänger und max. Stützlast. Dabei dürfen die Höchstkennwerte der Anhängekupplung nicht überschritten werden.

D-Wert Formel:

$$\frac{\text{max. Masse Anhänger [kg] x Max. Fahrzeuggesamtgewicht [kg]}}{\text{max. Masse Anhänger [kg] + Max. Fahrzeuggesamtgewicht [kg]}} \text{ X } \frac{9{,}81}{1000} = \text{ D [kN]}$$

MONTAGE - und BETRIEBSANLEITUNG DER ANHÄNGEKUPPLUNG

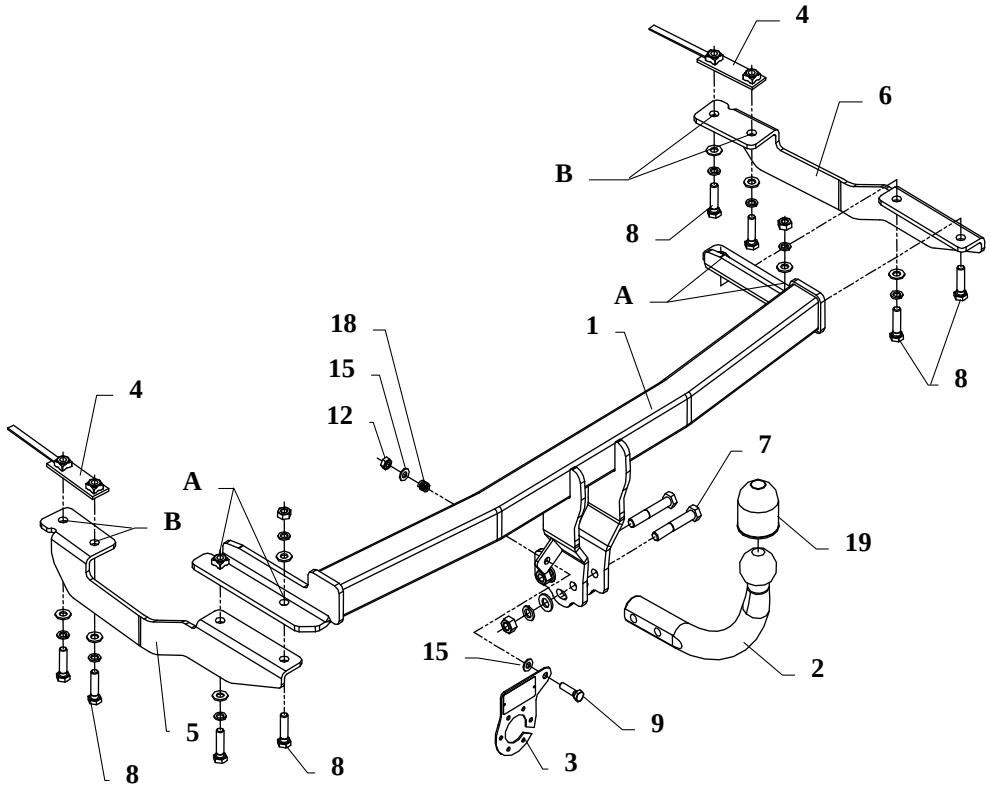

Die Anhängekupplung (Katalognummer **K22**) ist für folgende Fahrzeugtypen zugelassen:

VOLKSWAGEN POLO CLASSIC, 4 Türer, ab Bj. 1996 bis 2000,
VOLKSWAGEN POLO VARIANT, KOMBI, ab Bj. 1997 bis 2000,
SEAT CORDOBA, 2/4 Türer, CLX, GLX, GTI, SX, Coupe, ab Bj. 02.1996 bis 08.1999,
SEAT CORDOBA, 4 Türer, ab Bj. 09.1999 bis 12.2002

dient zum ziehen der Anhänger mit der Gesamtlast von **1200 kg** und der Kugelstützlast von max. **50 kg**.

VON DEM HERSTELLER

Die Zuverlässigkeit der Anhängekupplung ist jedoch auch von der ordnungsgemäßen Montage und der richtigen Nutzung abhängig. Daher werden Sie gebeten, sorgfältig die folgende Montageanleitung zu lesen und sich an die entsprechenden Anweisungen zu beachten.

Die Anhängekupplung muss an den vom Fahrzeughersteller vorgeschriebenen Befestigungsstellen montiert werden.

Anbauanleitung

1. Die Stoßstange einschließlich der Verkleidung im unteren Teil des Fahrzeuges und die Metallverstärkung der Stoßstange demontieren. (Die Metallverstärkung der Stoßstange wird nicht mehr benötigt)
2. Die Tragarme der Anhängekupplung in die Längsträger so einsetzen, dass die Löcher (Pos. A) sich mit den in den Längsträgern vorhandenen Löchern abdecken.
3. Die Seitenhalter (Pos. 5 u. 6) von unten ans Fahrzeug anlegen und durch die Löcher (Pos. A) mit Hilfe von den mitgelieferten Schrauben M10x40mm (Pos. 8) festziehen.
4. Die Löcher an einer Seite der Längsträger mit Hilfe vom Bohrer ø12mm durch die Löcher (Pos. B) ausführen.
5. Die verbundenen Muttern (Pos. 4) durch die original großen Löcher in den Längsträgern einsetzen. Mit den Haltern durch die früher ausgeführten Löcher mit Hilfe von den Schrauben M10x40mm (Pos. 8) festziehen.
6. Die entsprechenden Teile, gemäß der Zeichnungen, in der Stoßstange ausschneiden. Die Verkleidung und die Stoßstange montieren.
7. Die Kupplungskugel (Pos. 2) mit Hilfe von den Schrauben M12x70mm (Pos.7) festziehen.
8. Das Halteblech der Steckdosenplatte (Pos. 3) gemäß der Zeichnung fixieren.
9. Alle Schrauben gemäß der Angaben in der Tabelle festziehen.
10. Die Elektroinstallation gemäß der Bedienungsanleitung des Herstellers anschließen.
11. Falls nötig, den durch die Montage beschädigten Farbanstrich an der Anhängekupplung ausbessern.

Drehmomente für Schrauben und Muttern 8.8:		
M6 - 11 Nm	**M 8 -** 25 Nm	**M 10 -** 50 Nm
M 12 - 87 Nm	**M 14 -** 138 Nm	**M16 -** 210 Nm

ACHTUNG

- Nach dem Anbau der Anhängekupplung sind die nationalen Vorschriften zur Anbauabnahme und zur Änderung der Fahrzeugpapiere zu beachten.
- Das Fahrzeug sollte mit seitlichen Blinkern und Rückspiegeln, deren Abstand mindestens der Anhängerbreite entspricht, ausgestattet werden.
- Alle Befestigungsschrauben sind nach ca. 1000 km Anhängerbetrieb zu prüfen und nachzuziehen.
- Die Kugel der Anhängekupplung ist sauber zu halten und zu fetten.

Der Freiraum nach Anhang VII, Abbildung 30 der Richtlinie 94/20/EG ist zu gewährleisten

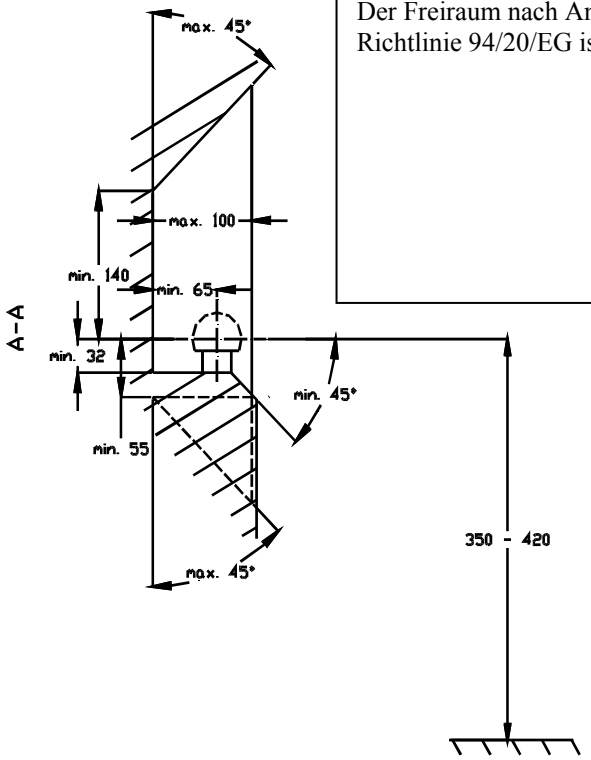

Bei zulässigem Gesamtgewicht des Fahrzeuges

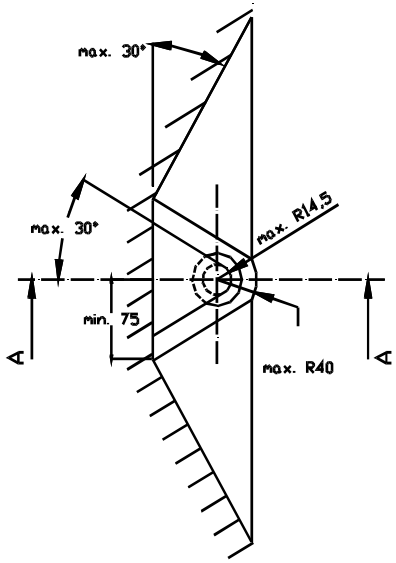

PPUH AUTO-HAK S.J.

Produkcja Haków Holowniczych
Henryk & Zbigniew Nejman
76-200 SŁUPSK ul. Słoneczna 16K
tel/fax (059) 8-414-414; 8-414-413
e-mail: office@autohak.com.pl
www. autohak.com.pl

Hilfszeichnungen zur Montage der Anhängekupplung **K22**

VOLKSWAGEN POLO CLASSIC, 4 Türer,
ab Bj. 1996 bis 2000,
VOLKSWAGEN POLO VARIANT, KOMBI,
ab Bj. 1997 bis 2000,
SEAT CORDOBA, 2/4 Türer, CLX, GLX, GTI, SX, Coupe,
ab Bj. 02.1996 bis 08.1999,
SEAT CORDOBA, 4 Türer,
ab Bj. 09.1999 bis 12.2002

die Stoßstange

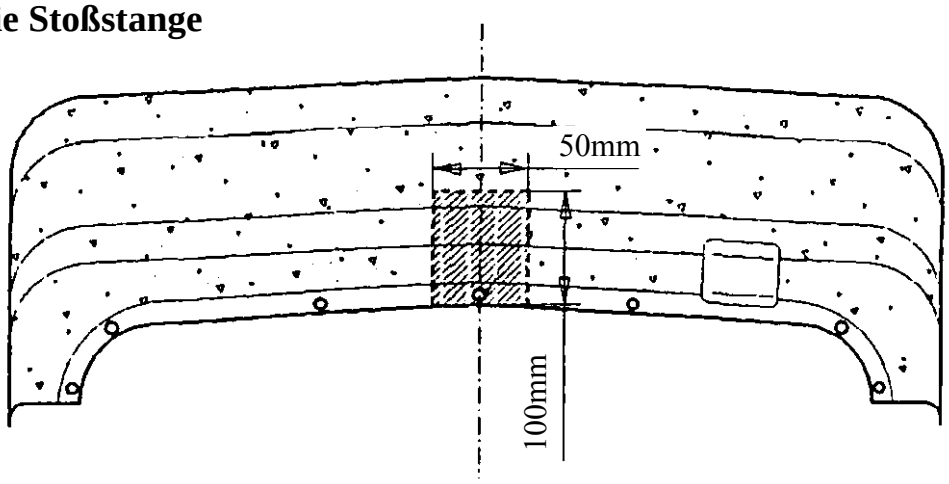
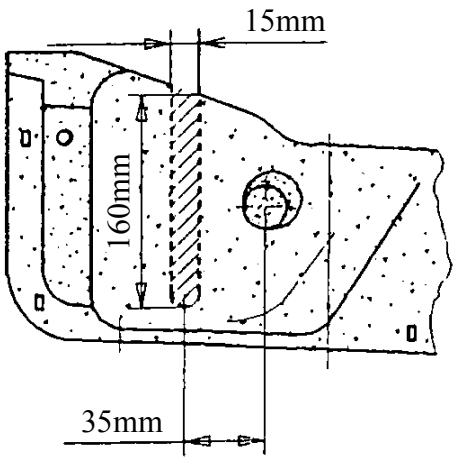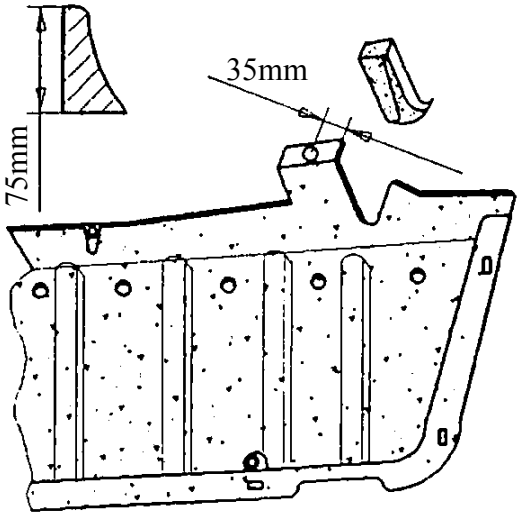
die Verkleidung